VISTA DA SUBESTAÇÃO AÉREA DE 15 KVA U3TC

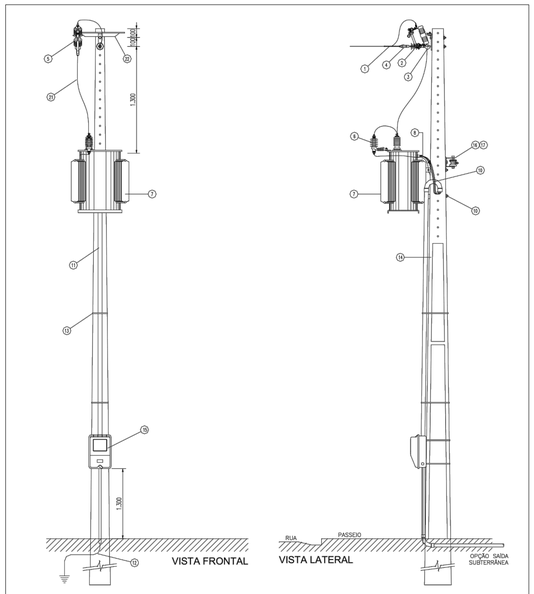

Nota 1: Para detalhes da malha aterramento, ver DESENHO 10.

Quadro de Cargas									
Item	Descrição	Quantidade	Potencia (KW)	Carga instalada (KW)	FP	Carga Instalada (KVA)	FD	Demanda (KW)	Demanda (KVA)
1	Bomba de Poço Tubular	1	5,11	5,11	0,83	6,16	1	5,11	6,16

DESENHO 1 – MODELO DE CAIXA DE MEDIÇÃO POLIMÉRICA MONOFÁSICA COM VISOR EM VIDRO – MEDIÇÃO INDIVIDUAL

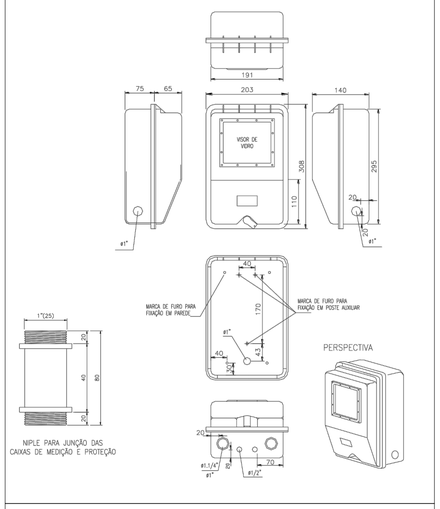

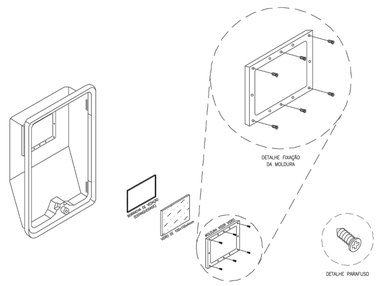

DETALHE DA MALHA DE TERRA - SUBESTAÇÃO POSTE

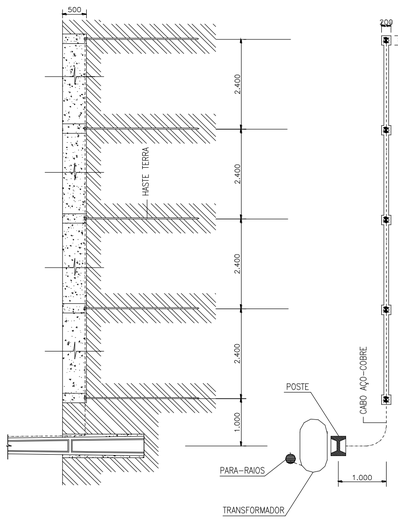

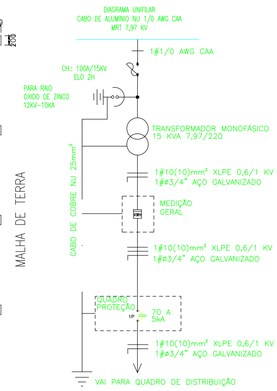

ITEM	MATERIAL	UN	QUANT
1	ALÇA PRÉ-FORMADA PARA CABO DE ALUMÍNIO	UN	1
2	ARAME DE AÇO GALVANIZADO 12BWG	KG	1
3	ARRUELA LISA,QUADRADA, AÇO CARBONO GALV, 050X18X3MM	UN	10
4	CABO COBRE NU 16 MM2, MOLE, CLASSE 3	KG	0,5
5	CABO DE COBRE (OU AÇO COBREADO) NU 50 MM² - ATERRAMENTO	KG	10
6	CABO DE COBRE ISOLADO XLPE 90º, COBRE, 6MM2– ISOLAMENTO 0,6/1KV	MT	45
7	CABO, ELÉTRICO NU, COBRE, TEMPERA MOLE, 50MM2	MT	15
8	CAIXA DE INSPEÇÃO	UN	5
9	CAIXA DE MEDIÇÃO/PROTEÇÃO (PARA INSTALAÇÃO DE DISPOSITIVOS DE MEDIÇÃO E PROTEÇÃO) (*)	UN	1
10	CARTUCHO P/CONECTOR CUNHA AMP - VERMELHO	UN	1
11	CHAVE FUS, 15KV, INDM. 100A, IRUPT.10KA - TIPO BASE-C	UN	1
12	CINTA, POSTE DT, AÇO CARB. GALV, 250X210MM	UN	1
13	CONEC PARAF FENDIDO BIMET 50 MM2	UN	1
14	CONEC PARAF FENDIDO SIMPLES 50 MM2	UN	1
15	CONEC.LIGA CU,CRUZ ATERR. P/2 CABOS 6-2/0-10-70MM	UN	1
16	CONECTOR CUNHA AL C/ BANHO - CAA 4-1/0 AWG X CU NÚ 16-35MM2	UN	1
17	CONECTOR CUNHA HASTE-CABO	UN	5
18	CURVA DE AÇO GALVANIZADO A FOGO DIMENS 20 (3/4")	UN	1
19	DISJUNTOR BIPOLAR 50A WEG MINI DIN MDW C50 5KA CURVA C	UN	1
20	ELETRODUTO DE AÇO GALVANIZADO A FOGO DIMENS 20 (3/4")	UN	12
21	ELETRODUTO PES GALV 3/4 S/COST C/LUVA - BR.C/6MTS	UN	1
22	ELO FUSIVEL UNIV 1H - 500 MM CAPAC INTERR ASSEG	UN	1
23	FIO, ELÉTRICO NU, COBRE, DURO, 10MM2	KG	0,3
24	GANCHO OLHAL E PARAFUSO OLHAL Ø 16 X 250MM	UN	1
25	HASTE ATERRAM.COBREADA 16X2500MM N/PROLONGAVEL	UN	5
26	ISOLADORES DE ANCORAGEM	UN	1
27	PARA RAIO POLIMERICO 12KV - 10KA - ZNO- TIPO PBP	UN	1
28	PARAFUSO, MAQ,AÇO CARB.GALV,16X250MM,RT 3 PORCAS	UN	4
29	PARAFUSO,OLHAL,AÇO CARB.GALV, 16X200MM,RT 3 PORCAS	UN	1
30	POSTE DE CONCRETO ARMADO DUPLO T 10M/300GF	UN	1
31	SAPATILHA, CABO AÇO 9-5MM, AÇO CARBONO GALVANIZADO	UN	1
32	SUPORTE DE TRANSFORMADOR TIPO CANTONEIRA	UN	1
33	SUPORTE TIPO "T"	UN	1
34	TRANSFORMADOR, MONOFASICO,7-97KV,220-440V,10KVA	UN	1

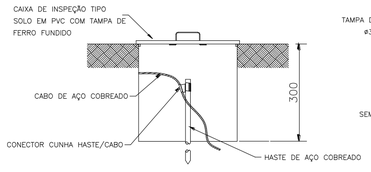

DETALHE DE INSTALAÇÃO DE CAIXA DE INSPAÇÃO TIPO SOLO

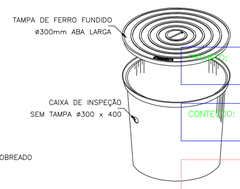

DETALHE DA CAIXA INSPEÇÃO TIPO SOLO

Rômulo Batista de Araújo Teles
Engenheiro Eletricista
CREA-PI 19102104-20

TÍTULO: EXTENSÃO DE REDE ELÉTRICA PRIMARIA EM 7,95 KV PARA INSTALAÇÃO DE UMA SUBESTAÇÃO AÉREA MONOFÁSICA DE 15 KVA

CONTEÚDO: **ANTEPROJETO DE EXTENSÃO DE REDE PRIMÁRIA EM** 7,95 KV PARA INSTALAÇÃO DE UMA SUBESTAÇÃO AÉREA MONOFÁSICA DE 7,95 KVA **PARA SUPRIR DEMANDA ENERGÉTICA ESTAÇÃO DE TRATAMENTO DE ÁGUA (ETA)**

OBRA: SUBESTAÇÃO PARA ATENDER ESTAÇÃO DE TRATAMENTO DE ÁGUA (ETA)

PRANCHA

ENGENHEIRO ELETRICISTA: Rômulo Teles – CREA PI 19102104-20

01/01

ENDEREÇO: localidade Juazeiro Grande – Zona Rural

DATA: NOVEMBRO/2024

ESCALA: Sem escala

DES: Rômulo Teles (86)99530-6723